ZIRKULATOR - MW1001B-210DC

Categories: Waveguide components



BILDERGALERIE

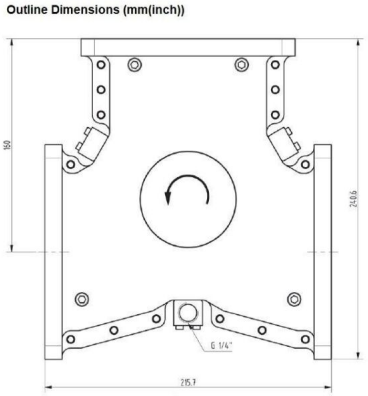

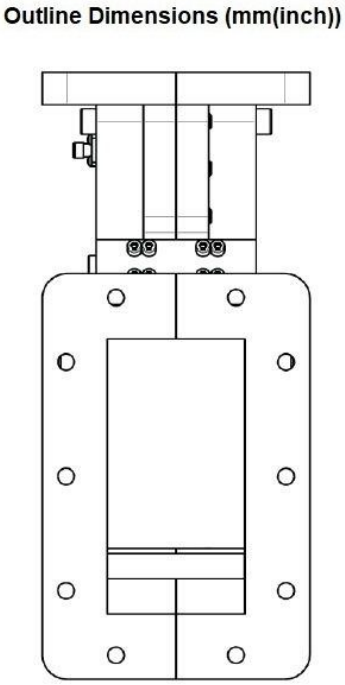

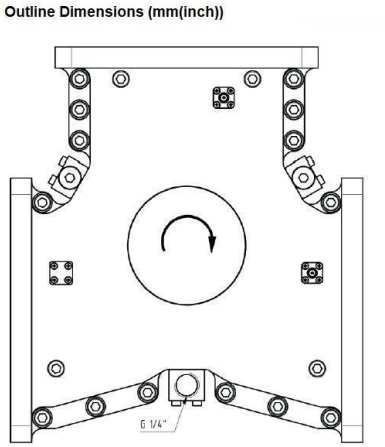

Muegge GmbH
Hochstrasse 4-6
64385 Reichelsheim
Germany

T. +49 (0)6164-9307-0
F. +49 (0)6164-9307-93
E. info@muegge.de
www.muegge.de

ADDITIONAL INFORMATION

Frequency [MHz]	2450
Output Power [W]	30000
Waveguide size	WR430 / R22
Flange	UDR
Product group	Iso- / Circulator

Muegge GmbH
Hochstrasse 4-6
64385 Reichelsheim
Germany

T. +49 (0)6164-9307-0
F. +49 (0)6164-9307-93
E. info@muegge.de
www.muegge.de