MAGNETRON-HEAD - MH1000B-250BH

Catégories : Les générateurs micro-ondes



BILDERGALERIE

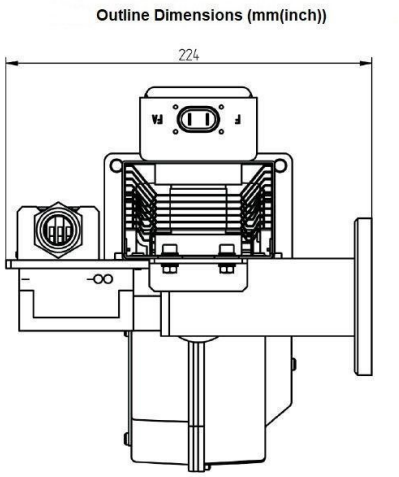

Muegge GmbH
Hochstrasse 4-6
64385 Reichelsheim
Germany

T. +49 (0)6164-9307-0
F. +49 (0)6164-9307-93
E. info@muegge.de
www.muegge.de

INFORMATION ADDITIONNELLE

Tapez	Tête de Magnétron
Fréquence [MHz]	2450
Puissance de sortie [W]	1000
Connexion secteur	1~ (L / N / PE)
Tension auxiliaire [V]	–
Fréquence secteur [Hz]	–
Refroidissement	Air
Pulse puissance micro-ondes maximum [W]	–
Ecran / HMI	–
Largeur [mm (pouce)	325 (12,80)
Hauteur [mm (pouces)]	235 (9,25)
Profondeur [mm (pouce)	235 (9,25)
Classe de protection	IP00
Type de connexion de sortie	WR340 / R26
Connexion de sortie	Guide d'Onde
Isolateur	Non

Muegge GmbH
Hochstrasse 4-6
64385 Reichelsheim
Germany

T. +49 (0)6164-9307-0
F. +49 (0)6164-9307-93
E. info@muegge.de
www.muegge.de