MAGNETRON-HEAD - MH3000S-252BF

Catégories : Les générateurs micro-ondes



BILDERGALERIE

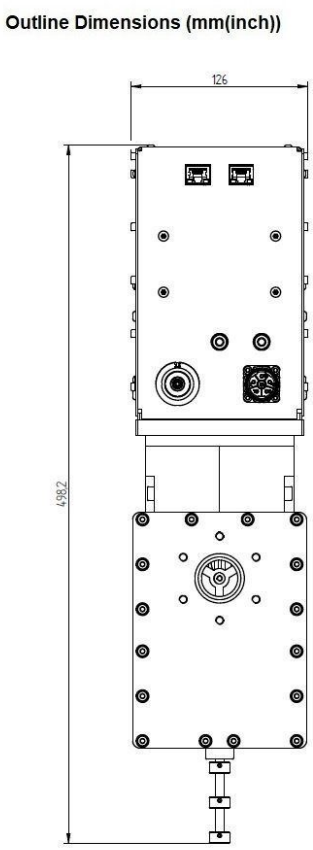

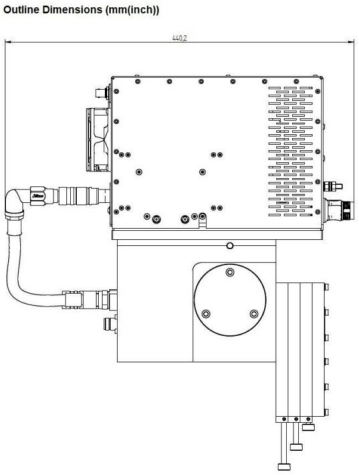

Muegge GmbH
Hochstrasse 4-6
64385 Reichelsheim
Germany

T. +49 (0)6164-9307-0
F. +49 (0)6164-9307-93
E. info@muegge.de
www.muegge.de

INFORMATION ADDITIONNELLE

Tapez	Tête de Magnétron
Fréquence [MHz]	2450
Puissance de sortie [W]	3000
Connexion secteur	1~ (L / N / PE)
Tension auxiliaire [V]	24
Fréquence secteur [Hz]	DC
Refroidissement	Refroidi à eau & à air
Pulse puissance micro-ondes maximum [W]	6000
Ecran / HMI	Avec connecteurs
Largeur [mm (pouce)	126 (4,96)
Hauteur [mm (pouces)]	498,2 (19,61)
Profondeur [mm (pouce)	395,6 (15,58)
Classe de protection	IP20
Type de connexion de sortie	Koax 8 / 26
Connexion de sortie	Conducteurs coaxiaux
Isolateur	Oui

Muegge GmbH
Hochstrasse 4-6
64385 Reichelsheim
Germany

T. +49 (0)6164-9307-0
F. +49 (0)6164-9307-93
E. info@muegge.de
www.muegge.de