MAGNETRON - MB2658A-190GE

Catégories : Magnetrons



BILDERGALERIE

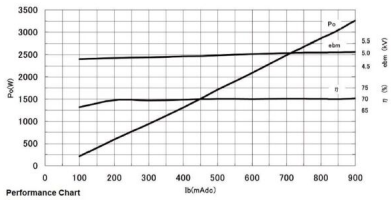

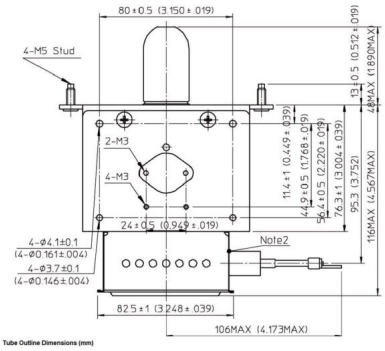

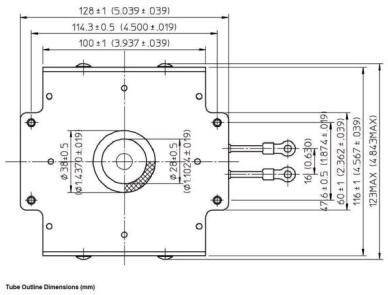

Muegge GmbH
Hochstrasse 4-6
64385 Reichelsheim
Germany

T. +49 (0)6164-9307-0
F. +49 (0)6164-9307-93
E. info@muegge.de
www.muegge.de

INFORMATION ADDITIONNELLE

Tapez	Magnétron
Désignation OEM	MB2658A-190GE
Puissance de sortie CW [W]	3000
Fréquence [MHz]	2450
Bande ISM	Bande S
Refroidissement	Refroidi à eau
Orientation des connecteurs : HV & circuit de refroidissement	180°
Fixation / Goujons	2 x trou traversant 5.8 (sans goujons) / 2x M5 goujons (Studs)
Direction du boulon de fixation	0°
Aimant	Aimant permanent
Type de connecteur de refroidissement	Raccord de tuyau Ø8 mm
Capteur de température	–

Muegge GmbH
Hochstrasse 4-6
64385 Reichelsheim
Germany

T. +49 (0)6164-9307-0
F. +49 (0)6164-9307-93
E. info@muegge.de
www.muegge.de