MAGNETRON - 1200389

Categories: 마그네트론



BILDERGALERIE

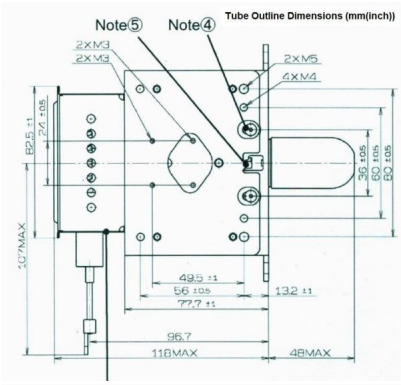

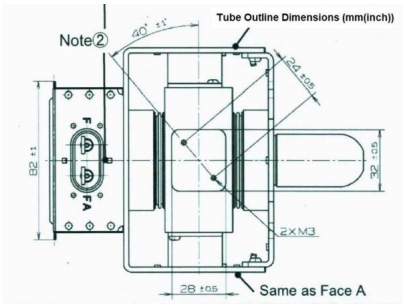

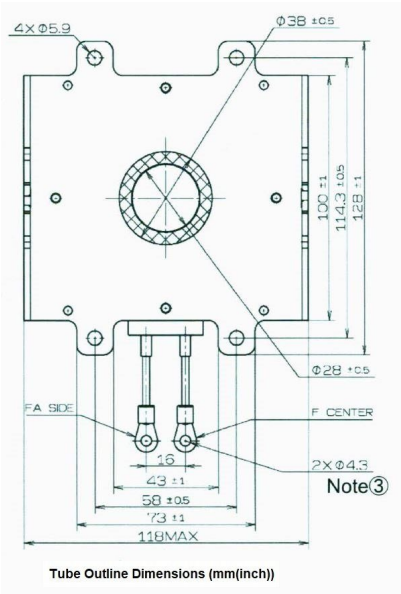

Muegge GmbH
Hochstrasse 4-6
64385 Reichelsheim
Germany

T. +49 (0)6164-9307-0
F. +49 (0)6164-9307-93
E. info@muegge.de
www.muegge.de

ZUSÄTZLICHE INFORMATIONEN

Art	Magnetron
OEM 번호	PM266E-196MG
출력 전력 CW[W]	3000
Frequenz [MHz]	2455
ISM 밴드	S-밴드
냉각	수냉식
HV 및 냉각 커넥터 방향	180°
고정 / 스터드	4x 관통구멍
HV 고정 방향 / 스터드	0°
자석	Packaged magnet
냉각 커넥터 유형	G1/8" Innengewinde
온도 센서	Kein

Muegge GmbH
Hochstrasse 4-6
64385 Reichelsheim
Germany

T. +49 (0)6164-9307-0
F. +49 (0)6164-9307-93
E. info@muegge.de
www.muegge.de