MAGNETRON - MB2658A-190GE

Categories: 마그네트론



BILDERGALERIE

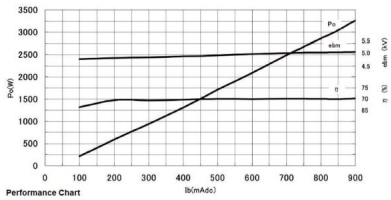

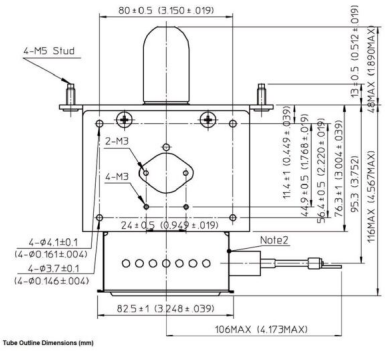

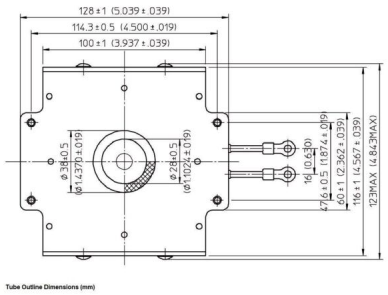

Muegge GmbH
Hochstrasse 4-6
64385 Reichelsheim
Germany

T. +49 (0)6164-9307-0
F. +49 (0)6164-9307-93
E. info@muegge.de
www.muegge.de

ZUSÄTZLICHE INFORMATIONEN

Art	Magnetron
OEM 번호	MB2658A-190GE
출력 전력 CW[W]	3000
Frequenz [MHz]	2450
ISM 밴드	S-밴드
냉각	수냉식
HV 및 냉각 커넥터 방향	180°
고정 / 스터드	2x 관통구멍 / 2x 수나사
HV 고정 방향 / 스터드	0°
자석	Packaged magnet
냉각 커넥터 유형	Ø8 mm Rohrverschraubung
온도 센서	–

Muegge GmbH
Hochstrasse 4-6
64385 Reichelsheim
Germany

T. +49 (0)6164-9307-0
F. +49 (0)6164-9307-93
E. info@muegge.de
www.muegge.de