MAGNETRONKOPF - MH1000S-250BB

Categories: 마이크로웨이브 발생기



BILDERGALERIE

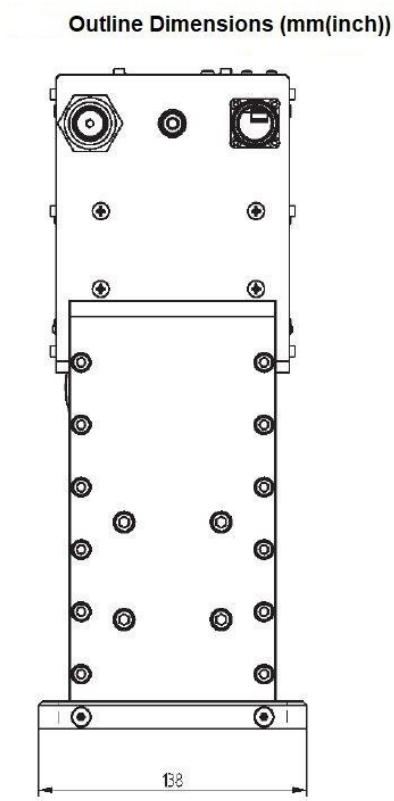

Muegge GmbH
Hochstrasse 4-6
64385 Reichelsheim
Germany

T. +49 (0)6164-9307-0
F. +49 (0)6164-9307-93
E. info@muegge.de
www.muegge.de

ZUSÄTZLICHE INFORMATIONEN

Art	마그네트론 헤드
Frequenz [MHz]	2450
출력 전력 CW [W]	1000
전원 연결	1~ (L / N / PE)
주전원 전압 제어 회로 [V]	24
주전원 주파수 [Hz]	DC
냉각	공기 / 물
최대 펄스 출력 전력[W]	1000
전면 패널 (HMI)	커넥터 포함
너비 [mm (인치)]	138 (5,43)
높이 [mm (인치)]	338 (13,31)
깊이 [mm (인치)]	327 (12,87)
보호	IP20
출력 연결 유형	WR340 / R26
출력 연결	도파관
아이솔레이터	예

Muegge GmbH
Hochstrasse 4-6
64385 Reichelsheim
Germany

T. +49 (0)6164-9307-0
F. +49 (0)6164-9307-93
E. info@muegge.de
www.muegge.de