

FLÄCHENPLASMAQUELLE - MA6000Y-023BC

Kategorien: Plasma-Komponenten

BILDERGALERIE



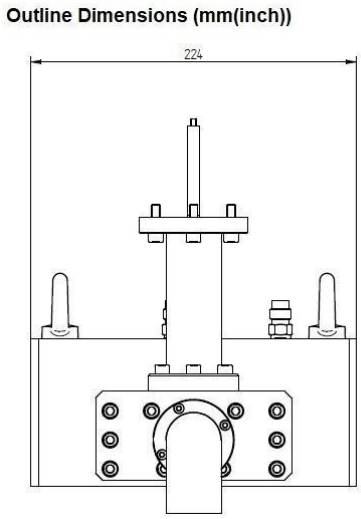

Muegge GmbH
Hochstrasse 4-6
64385 Reichelsheim
Germany

T. +49 (0)6164-9307-0
F. +49 (0)6164-9307-93
E. info@muegge.de
www.muegge.de

ZUSÄTZLICHE INFORMATIONEN

Art	Flächenplasmaquelle
Prozess	Ätzen & Abscheiden (Beschichten)
Auskoppelgröße	Plasmafläche 797,5 mm x 150 mm
Material Dielektrikum	Keramik
Leistung [W]	2x 3000
Frequenz [MHz]	2450
Gasdusche	Zweifach

Muegge GmbH
Hochstrasse 4-6
64385 Reichelsheim
Germany

T. +49 (0)6164-9307-0
F. +49 (0)6164-9307-93
E. info@muegge.de
www.muegge.de