MAGNETRON - 1200339

类别: 磁控管



BILDERGALERIE

Tube Outline Dimensions (mm(inch))

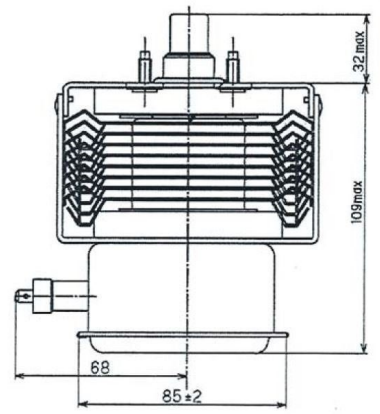

Tube Outline Dimensions (mm(inch))

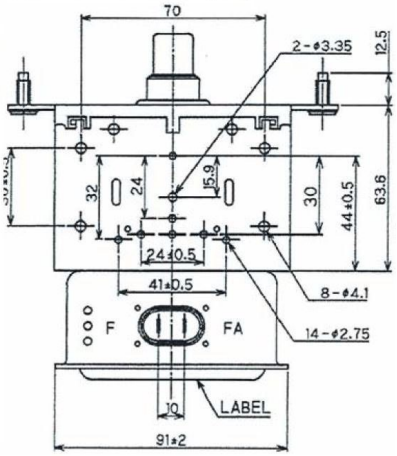

Tube Outline Dimensions (mm(inch))

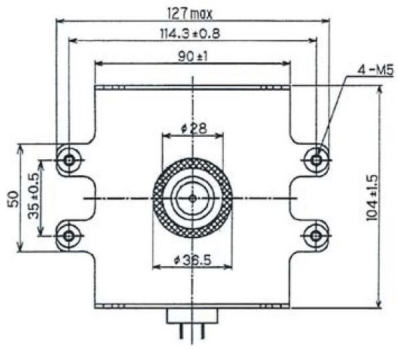

Muegge GmbH
Hochstrasse 4-6
64385 Reichelsheim
Germany

T. +49 (0)6164-9307-0
F. +49 (0)6164-9307-93
E. info@muegge.de
www.muegge.de

附加信息

设备型号	磁控管
OEM料号	2M121A-72
输出功率，连续[W]	1450
Frequency [MHz]	2450
ISM波段	S-波段
冷却	风冷
高压头方向和冷却接头	90°
紧固件/螺丝	4 x M5 螺杆
紧固螺栓的方向	90°
磁铁	永磁体
冷却接头型号	–
温度传感器	–

Muegge GmbH
Hochstrasse 4-6
64385 Reichelsheim
Germany

T. +49 (0)6164-9307-0
F. +49 (0)6164-9307-93
E. info@muegge.de
www.muegge.de