MAGNETRON - MB2658A-190GE

类别: 磁控管



BILDERGALERIE

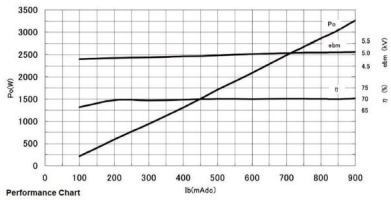

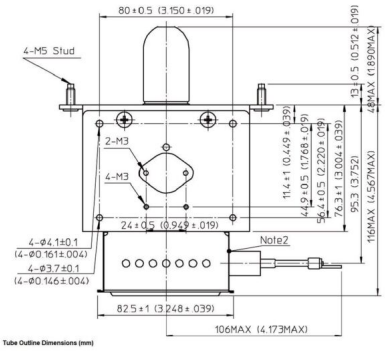

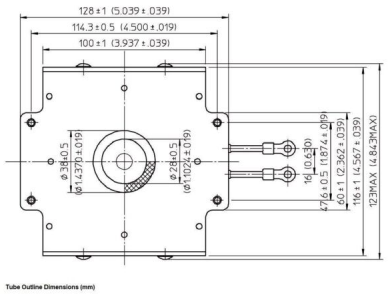

Muegge GmbH
Hochstrasse 4-6
64385 Reichelsheim
Germany

T. +49 (0)6164-9307-0
F. +49 (0)6164-9307-93
E. info@muegge.de
www.muegge.de

附加信息

设备型号	磁控管
OEM料号	MB2658A-190GE
输出功率，连续[W]	3000
Frequency [MHz]	2450
ISM波段	S-波段
冷却	水冷
高压头方向和冷却接头	180°
紧固件/螺丝	2x 通孔 5,8 (无螺杆) / 2x M5 Bolt (Studs)
紧固螺栓的方向	0°
磁铁	永磁体
冷却接头型号	Ø8 mm 管件
温度传感器	–

Muegge GmbH
Hochstrasse 4-6
64385 Reichelsheim
Germany

T. +49 (0)6164-9307-0
F. +49 (0)6164-9307-93
E. info@muegge.de
www.muegge.de